擁壁製品 | L型擁壁

L型擁壁コーナー

ミルウォールII コーナーブロック

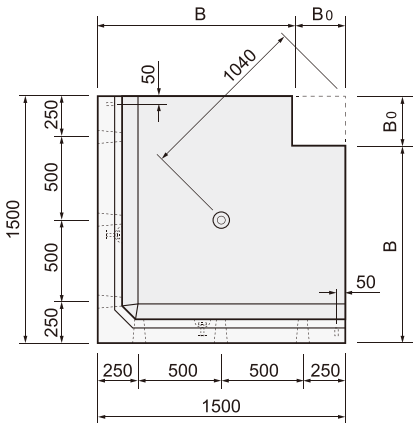

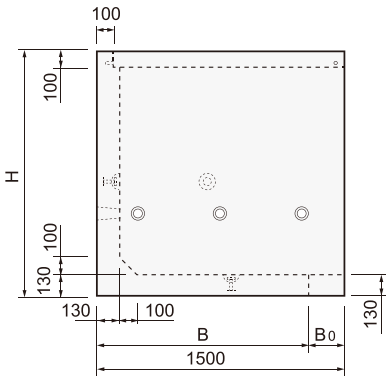

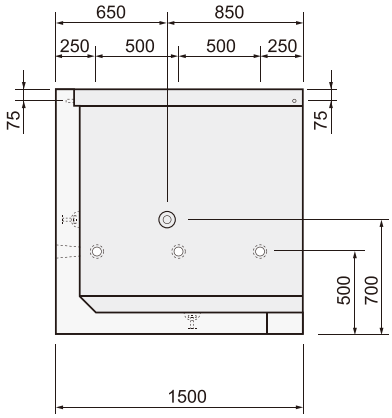

連結プレート詳細図

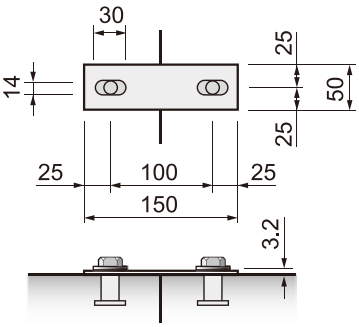

載荷方法

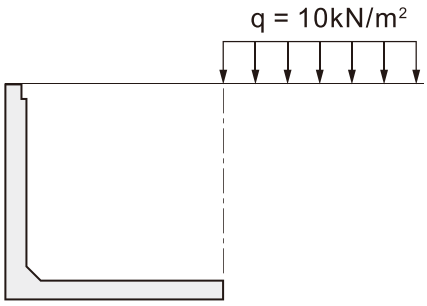

ケースA：載荷重を底版上に載荷しない場合

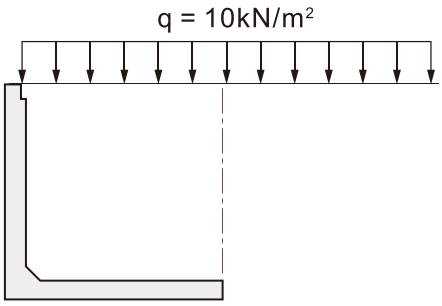

ケースB：載荷重を底版上に載荷する場合

土圧力算定	試行くさび法

土質条件	土　　質	土の単位体積重量 γ(kN/m3)	内部摩擦角 φ(　°)
	レキ質土	20	35
	砂質土	19	30
	粘性土	18	25

呼び名			寸　法（mm）			参考質量 (kg)
			H	B	B0	
900	レキ質土	ケースA	900	1000	500	1293
		ケースB		1000	500	1293
	砂質土	ケースA		1200	300	1342
		ケースB		1000	500	1293
	粘性土	ケースA		1400	100	1365
		ケースB		1000	500	1293
1000	レキ質土	ケースA	1000	1200	300	1428
		ケースB		1000	500	1381
	砂質土	ケースA		1200	300	1428
		ケースB		1000	500	1381
	粘性土	ケースA		1400	100	1453
		ケースB		1200	300	1428
1100	レキ質土	ケースA	1100	1200	300	1516
		ケースB		1000	500	1467
	砂質土	ケースA		1400	100	1542
		ケースB		1200	300	1516
	粘性土	ケースA		1500	-	1544
		ケースB		1200	300	1516
1200	レキ質土	ケースA	1200	1300	200	1638
		ケースB		1100	400	1600
	砂質土	ケースA		1400	100	1646
		ケースB		1200	300	1622
	粘性土	ケースA		-	-	-
		ケースB		1400	100	1646
1250	レキ質土	ケースA	1250	1300	200	1680
		ケースB		1100	400	1644
	砂質土	ケースA		1500	-	1695
		ケースB		1200	300	1666
	粘性土	ケースA		-	-	-
		ケースB		1400	100	1690
1300	レキ質土	ケースA	1300	1300	200	1724
		ケースB		1100	400	1689
	砂質土	ケースA		1500	-	1739
		ケースB		1200	300	1710
	粘性土	ケースA		-	-	-
		ケースB		1400	100	1734
1400	レキ質土	ケースA	1400	1500	-	1826
		ケースB		1300	200	1814
	砂質土	ケースA		-	-	-
		ケースB		1400	100	1823
	粘性土	ケースA		-	-	-
		ケースB		1500	-	1826
1500	レキ質土	ケースA	1500	1500	-	1914
		ケースB		1300	200	1902
	砂質土	ケースA		-	-	-
		ケースB		1400	100	1912